# ECO PACK

# ECO2PACK

# PRINCIPAIS **TÓPICOS**

- PRODUTO
- APLICAÇÕES
- ESPECIFICAÇÕES TÉCNICAS
- CONTROLES
- DIMENSIONAIS

# ECO PACK
# ECO2PACK

INDOOR | GLICOL | $CO_2$

- Compressores rotativo BLDC ou scroll com velocidade variável
- Condensação utilizando fluido secundário
- Instalação próxima aos evaporadores
- Fluidos refrigerantes R404A, R410A, R507 ou R449A/R448A
- Opção com R744 ($CO_2$)

Faixa de capacidade 1kW - 27kW (por módulo)

*Segurança* | *Eficiência energética* | *Redução de ruído* | *Precisão de temperatura* | *Compacta* | *Redução de cobre e HFC*

PLOTTER RACKS

# APLICAÇÕES

## ECO PACK

## ECO2PACK

# CHILL PACK
# COOL PACK

R410A, R454B

# ECO PACK
# ECO₂PACK

R134a, R404A, R449A,
R410A ou R744 (CO2)

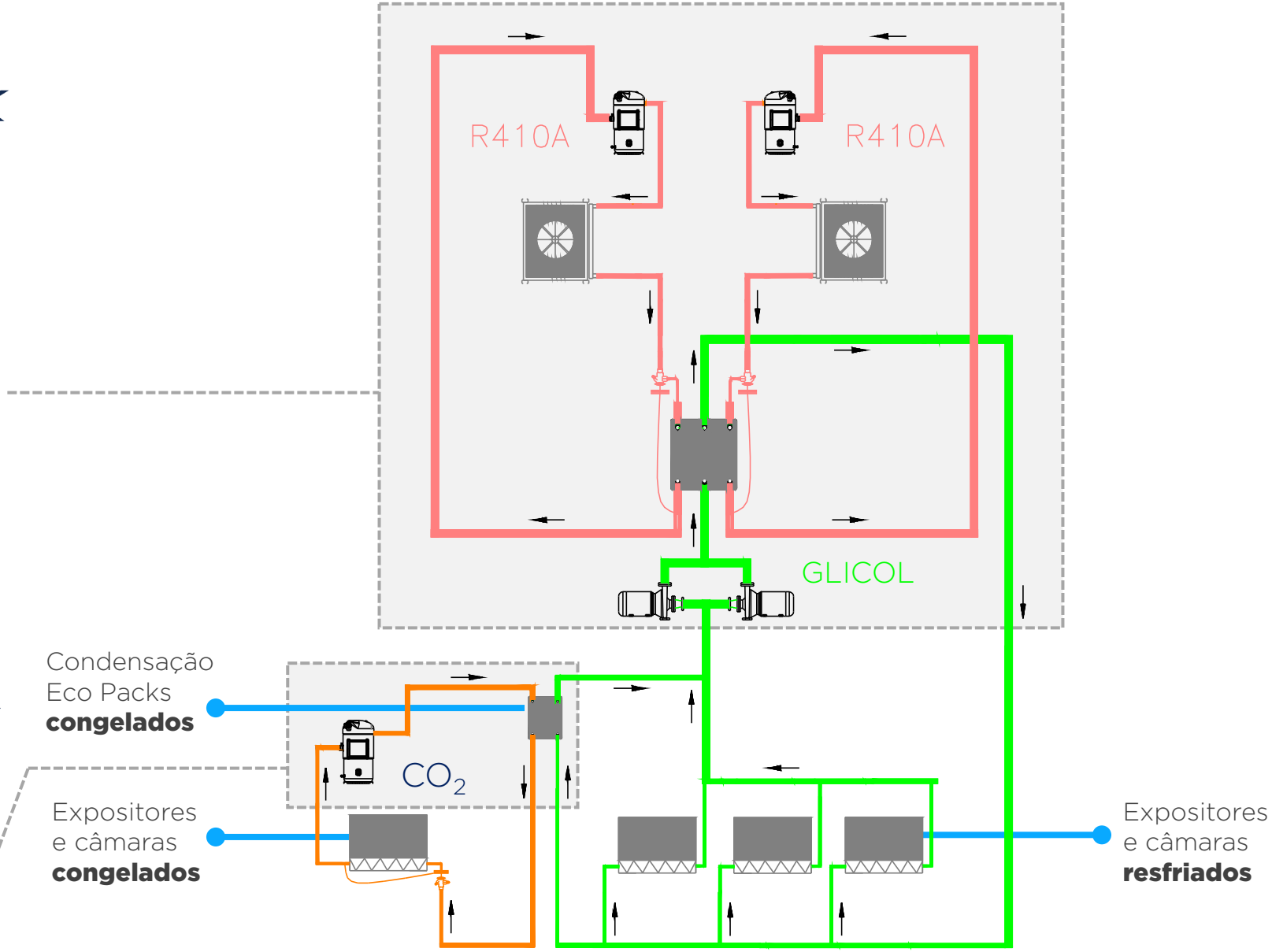

PLOTTER RACKS

# ESPECIFICAÇÕES TÉCNICAS

## ECO PACK

## ECO2PACK

PLOTTER RACKS

# ESPECIFICAÇÕES **GERAIS**

- Chassi em aço (ASTM A36) com pintura de 100 µ
- Carenagem metálica de fechamento, com aço galvanizado e pintura Epoxy (Preto RAL 263)
- Compressores Scroll com inversor para R404A
- Compressores Rotativo BLDC para R410A
- Compressores Scroll* com motor de imã permanente ou Rotativo** BLDC para $CO_2$
- Condensador do tipo trocador de placas brasado
- Parafusos e elementos de fixação em inox

** Scroll CO2 de altas capacidades, conforme tabela de capacidades.*

*** Scroll CO2 de baixas capacidades, conforme tabela de capacidades.*

PLOTTER RACKS

# ESPECIFICAÇÕES
# **ELÉTRICAS E MECÂNICAS**

- **Alimentação elétrica, trifásica**
  - Tensão 220V/60Hz
  - Tensão 380V/60Hz, 380V/50Hz
  - Tensão 460V/60Hz
- **Motor com partida direta e proteção térmica**
- **Relé de falta de fase**
- **Filtro de líquido**
- **Tanque de líquido horizontal**
- **Separador de óleo para sistemas com dois ou mais evaporadores**
- **Válvula de expansão eletrônica instalada na unidade***
- **Válvula de controle de fluxo na condensação**

** Apenas para instalações de 1 evaporador.*

# COMPRESSORES
# **CAPACIDADES**

| ECOPACK(1) R410A(1) | ECOPACK(2) R404A | ECO$_2$PACK(1) CO$_2$ | ECO$_2$PACK(3) CO$_2$ |
|---|---|---|---|
| DA91(5) – 1,5 kW | ZS09(4) – 2,4 kW | | |
| DA130(5) – 2,2 kW | ZS11(4) – 2,9 kW | DY30(7) – 2,3 kW | |
| DA220(6) – 3,3 kW | ZS15(4) – 3,9 kW | DY45(7) – 3,4 kW | |
| DA330(6) – 4,9 kW | ZS19(4) – 4,4 kW | DY67(7) – 4,8 kW | |
| | ZS21(4) – 5,9 kW | | |
| DA420(6) – 6,3 kW | ZS26(4) – 6,6 kW | DY100(7) – 7,2 kW | |
| | ZS33(4) – 8,2 kW | | |
| | | | ZOV18(8) – 12,4 kW |
| | | | ZOV25(8) – 17,6 kW |
| | | | ZOV38(8) – 27,1 kW |

Compressores - **Nota 1:** Toshiba rotativo BLDC; **Nota 2:** Copeland Scroll rotação fixa com inversor / **Nota 3:** Copeland Scroll de imã permanente

Capacidades - **Nota 4:** 70Hz, Tevap.:-30ºC, Tcond.:+5ºC; **Nota 5:** 90rps, Tevap.:-30ºC, Tcond.:+12ºC / **Nota 6:** 80rps, Tevap.:-30ºC, Tcond.:+12ºC / **Nota 7:** 100rps, Tevap.: -30ºC, Tcond.:+5ºC; **Nota 8:** 89rps, Tevap.: -30ºC, Tcond.: +5ºC

PLOTTER RACKS

# CONTROLES

## ECO PACK

## ECO2PACK

# CONTROLES

- Controladores eletrônicos para compressores e condensação, Danfoss*, Carel ou Copeland**

**Danfoss**

- AS-CX06* PRO+
- Sistema de Supervisão AK-SM 880A

**Carel**

- c.pCO mini
- Sistema de Supervisão *Boss*

**Copeland**

- Dixell XM-678**
- Sistema de Supervisão XWEB

** exceto para ECO$_2$PACK ($CO_2$) com compressor ROTATIVO BLDC*

*** somente para ECOPACK (R404A) com compressor SCROLL e inversor de frequência*

PLOTTER RACKS

# DIMENSIONAIS

## ECO PACK

## ECO2PACK

PLOTTER RACKS

# ECO PACK

Tamanho A – Para os modelos:
Rotativos R410A - DA 91; 130;
Scroll R404A - ZS 09; 11; 15; 19 (380V)

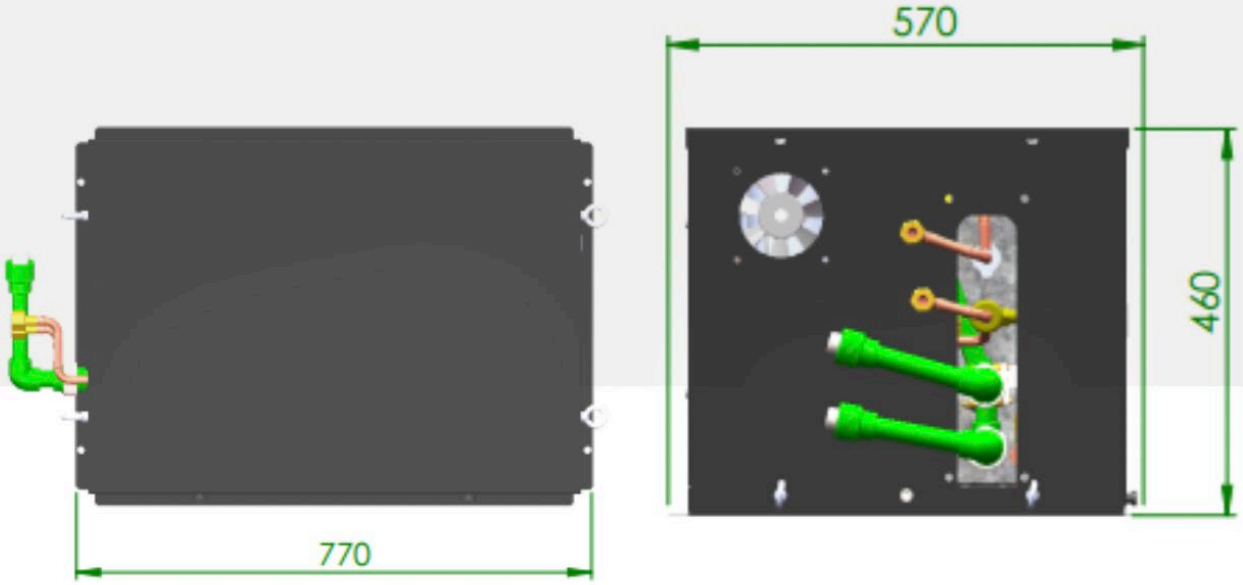


* Imagens ilustrativas

PLOTTER RACKS

# ECO PACK

# ECO2PACK

Tamanho B – Para os modelos:
Rotativos R410A - DA 220, 330, 420;
Scroll R404A - ZS 19 (220V), 21, 26, 33;
Rotativos $CO_2$ - DY 30, 45; 67, e RY 100

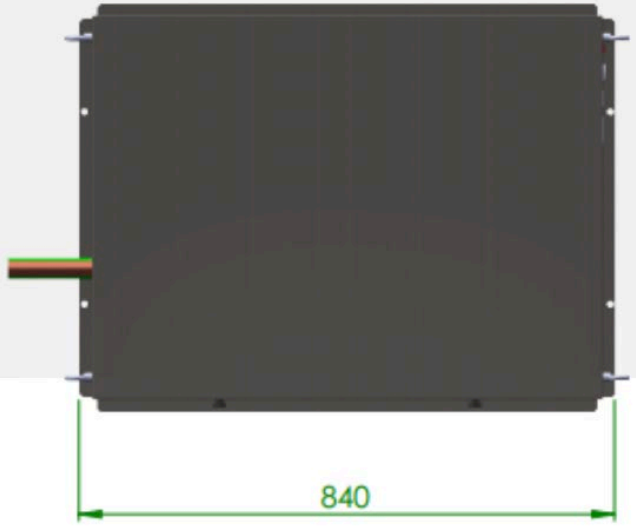


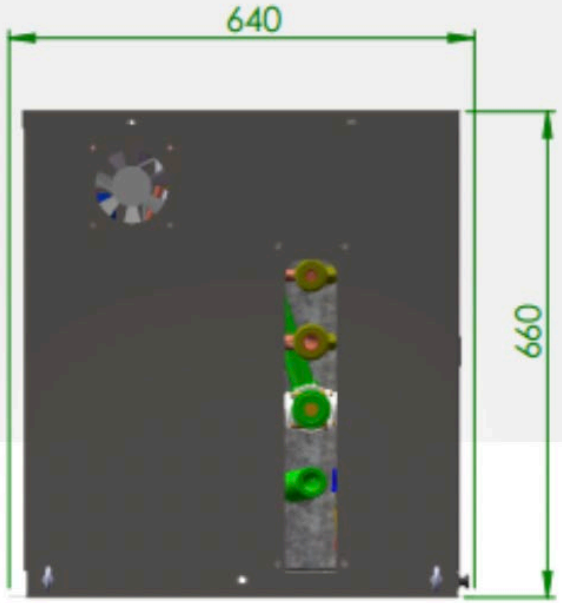


* Imagens ilustrativas

PLOTTER RACKS

# ECO2PACK

Tamanho C – Para os modelos:
Modelos Scroll $CO_2$ - ZOV 18, 25

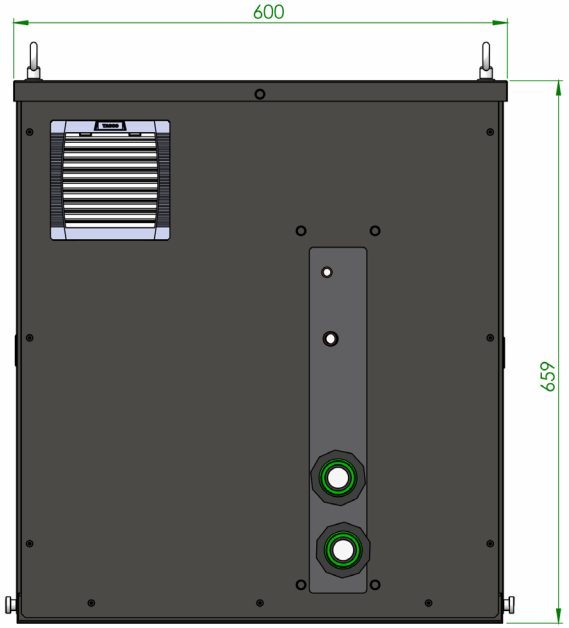


* Imagens ilustrativas

PLOTTER RACKS

# ECO2PACK

Tamanho D – Para o modelo:
Modelos Scroll $CO_2$ - ZOV 38

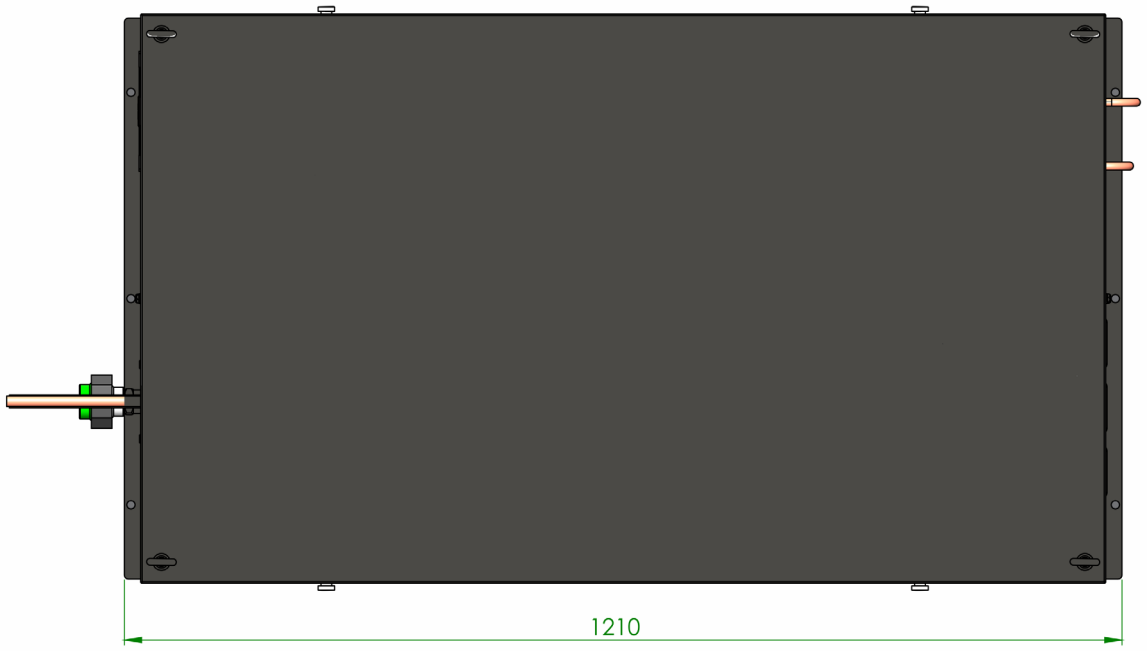


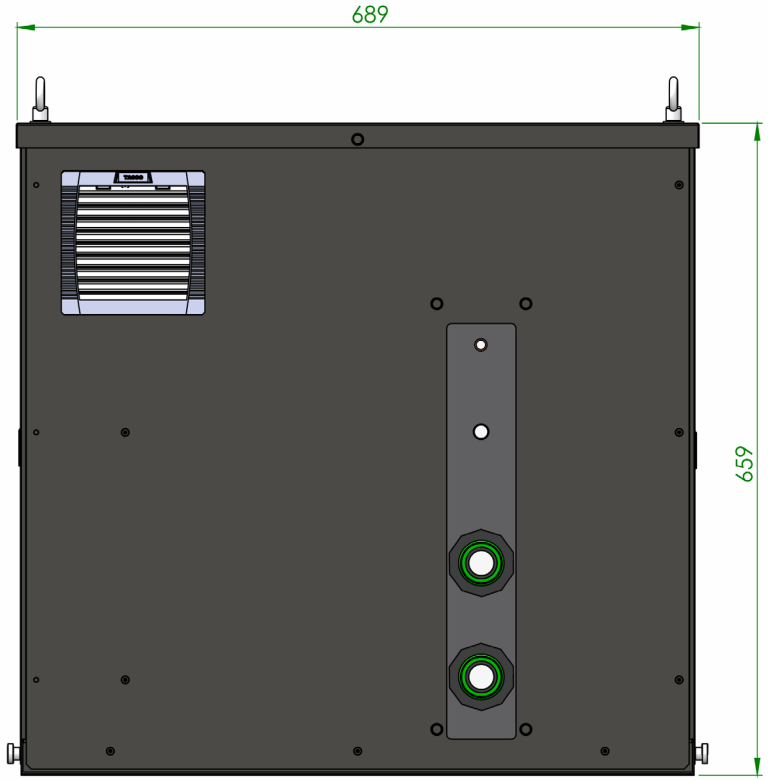


* Imagens ilustrativas

PLOTTER RACKS

ENDEREÇO
R. Edvino Antônio Deboni, 333
Curitiba - PR, 81330-600 - Brasil

CONTATOS
+55 41 3521-1900

comercial@plotter-racks.com.br

www.plotter-racks.com.br